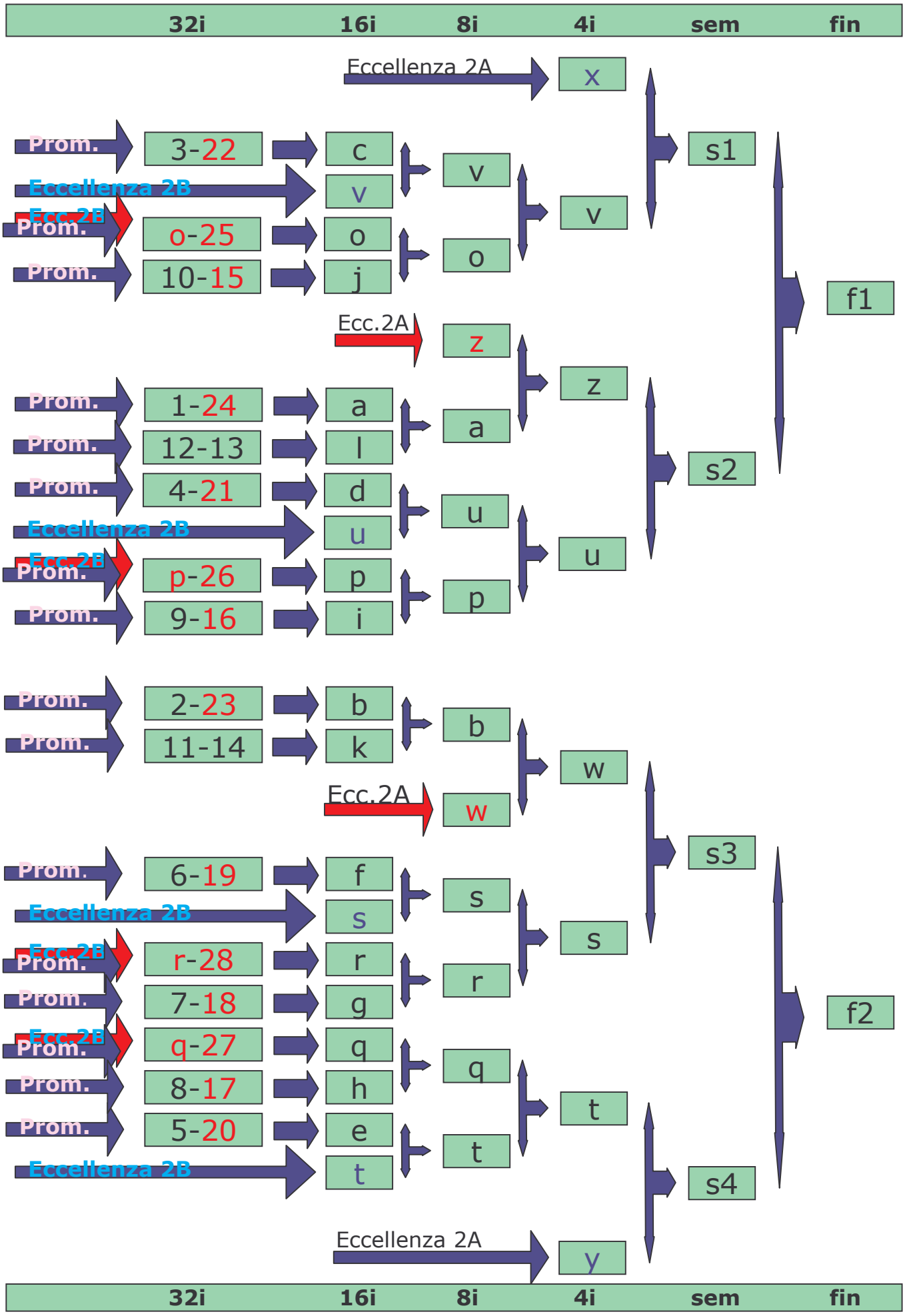Tabellone abbinamenti - 2